Deck-mounted 4-hole bath mixer BARCELONA_BA000260

cisal

BA 00026 (BA 00025)

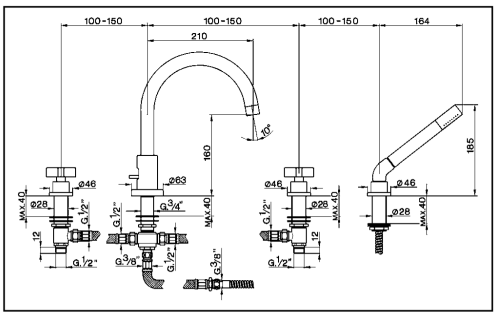

- **Batteria bordo vasca a 4 fori**
- ***Deck-mounted 4-hole bath mixer***
- **4 Loch - Badebatterie**
- ***Mélangeur B/D 4-trous sur gorge***

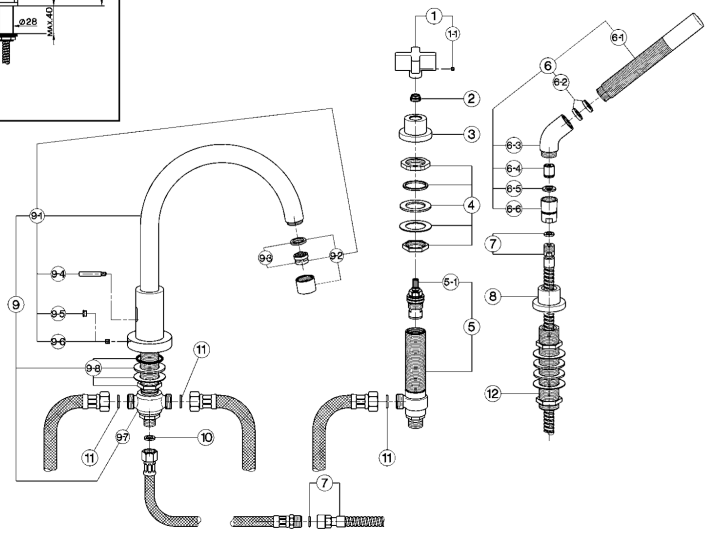

bar	PORTATA BOCCA DI EROGAZIONE * *SPOUT FLOW RATE* DURCHFLUSS WANNENEINLAUF *DÉBIT BEC DÉVERSEUR* l/min.
0.5	10
1	15
2	21
3	25.5
4	30.5
5	32.5

* con resistenza silenziosa della classe di portata C (30 l/min. a 3 bar)
with hydraulic resistance of flow rate class C (30 l/min. at 3 bar)
mit geräuscharmen Widerstand der Durchflussklasse C (30 l/min. bei 3 bar)
avec aérateur classe C (30 l/min. à 3 bar)

NR.	DESCRIZIONE *DESCRIPTION* BESCHREIBUNG *DÉSCRIPTION*	N. CODICE *CODE NO.* WERKSNR. *NR. CODE*
1	Maniglia "BA" per monofori *Handle "BA" for single hole mixer* Griff "BA" f/Einloch-Batterien *Croisillon "BA" pour mélangeur monotrou*	ZZ 93289 0
1-1	Grano punta piana inox M.4x4 *Screw-stainless steel M.4x4* Madenschraube M.4x4 *Vis speciale inox M.4x4*	ZZ 93328 0
2	Riduzione brocciata completa *Complete broached reduction piece* Verkuerzung Raeumwerkzeug komplett *Reduction avec brochage complète*	ZZ 93330 0
3	Cappuccio per batteria lavabo *Escutcheon for basin mixer* Abdeckkappe - WT *Rosace lavabo*	ZZ 93333 0
4	Set installazione batteria lavabo *Installation set basin mixer* Befestigungsset *Set installation*	ZZ 93348 0
5	Piantana vitone DX *Tail piece-basin mixer right* Unterteil WT m/Oberteil rechts *Corp lat. lav. tête droite*	ZZ 92888 0
5-1	Vitone ceramico 1/2" DX 90° *Ceramic headvalve 1/2" right 90°* Keramikoberteil 1/2" - rechts - 90° *Tête céram. 1/2" droite 90°*	ZZ 92907 0
6	Doccia minimale per batteria vasca *Handshower minimal for bath mixer* Handbrause minimal f/Badebatterie *Douchette minimal sur gorge*	ZZ 93368 0
6-1	Doccia minimale *Minimal handshower* Handbrause minimal *Douchette minimal*	DS 01409 0
6-2	Guarnizione NBR 75 SH. 19,1x10x3,5 *Gasket NBR 75 SH. 19,1x10x3,5* Dichtung NBR 75 SH. 19,1x10x3,5 *Joint NBR 75 SH. 19,1x10x3,5*	ZZ 92715 0

NR.	DESCRIZIONE *DESCRIPTION* BESCHREIBUNG *DÉSCRIPTION*	N. CODICE *CODE NO.* WERKSNR. *NR. CODE*
6-3	Curvetta doccia batteria vasca *Connection for handshower* Brausewinkel f/WB *Raccord douche s/gorge*	ZZ 92601 0
6-4	Valvola anti-ritorno Ø15 per doccia *Back-flow valve Ø15* Durchflussverhinderer Ø15 *Clapet anti-retour Ø15*	ZZ 92956 0
6-5	Guarnizione fibra 18,5x11x2 *Gasket rubber 18,5x11x2* Fiberdichtung 18,5x11x2 *Joint en fibre 18,5x11x2*	ZZ 92714 0
6-6	Raccordo conico doccia batteria vasca *Connection for shower* Anschluss *Raccord douche s/gorge*	ZZ 92680 0
7	Flessibile 175 cm Ø14 3/8" x M.15x1 *Flex 175 cm Ø14 3/8" M.15x1* Brauseschlauch 175 cm Ø14 3/8" x M.15x1 *Flex 175 cm Ø14 3/8" x M.15x1*	ZZ 92757 0
8	Cappuccio supporto doccia batteria vasca *Escutcheon shower* Abdeckkappe *Rosace douche*	ZZ 93367 0
9	Bocca batteria vasca con deviazione *Spout bath mixer with diverter* Auslauf-WB- mit Umstellung *Bec bain/douche avec inverseur*	ZZ 93361 0
9	Bocca batteria vasca senza deviazione *Spout bath mixer without diverter* Auslauf-WB- ohne Umstellung *Bec bain/douche sans inverseur*	ZZ 93362 0
9-1	Bocca con deviazione *Spout with diverter* Auslauf mit Umstellung *Bec avec inverseur*	ZZ 93364 0
9-1	Bocca senza deviazione *Spout without diverter* Auslauf ohne Umstellung *Bec sans inverseur*	ZZ 93363 0

NR.	DESCRIZIONE *DESCRIPTION* BESCHREIBUNG *DÉSCRIPTION*	N. CODICE *CODE NO.* WERKSNR. *NR. CODE*
9-2	Aeratore M.22x1 IC Cascade *Mousseur M.22x1 IC Cascade* Perlator M.22x1 IC Cascade *Mousseur M.22x1 IC Cascade*	ZZ 93284 0
9-3	Cartuccia per aeratore M. 22x1 Cascade *Mousseur cartridge M.22x1 Cascade* Kart. f/Perlator M.22x1 Cascade *Cartouche x mousseur M.22x1 Cascade*	ZZ 93318 0
9-4	Pomolo per deviazione bocca batteria vasca *Knob for bath spout* Zugknopf Umsteller *Pommeau x inverseur*	ZZ 93365 0
9-5	Placchetta per leva neutra *Cap for lever* Abdeckkappe f/Hebel *Plaquette levier*	ZZ 92711 0
9-6	Grano punta piana inox M.6x6 *Screw-stainless steel M.6x6* Madenschraube M.6x6 *Vis speciale inox M.6x6*	ZZ 92645 0
9-7	Crociera bocca batteria bordo vasca completa *Cross connection for bath mixer* Verbindungsstueck pass. zu SU/AR/AC 26 *Raccord a croix pour bec sur gorge*	ZZ 92914 0
9-8	Set installazione bocca batteria bordo vasca *Installation set for deck-mounted spout* Befestigungsset *Set installation*	ZZ 93366 0
10	Guarnizione fibra 3/8" *Gasket rubber 3/8"* Fiberdichtung 3/8" *Joint en fibre 3/8"*	ZZ 92696 0
11	Guarnizione fibra 18,5x11x2 *Gasket rubber 18,5x11x2* Fiberdichtung 18,5x11x2 *Joint en fibre 18,5x11x2*	ZZ 92714 0
12	Supporto doccia batteria bordo vasca "BA" *Deck-mounted handshower support "BA"* Brausehalter "BA" *Support douche "BA"*	ZZ 93402 0

BA.4

© 2021 Cisal. Via Pietro Durio 160 - 28010 - Alzo (NO) - Italia
Mail: cisal@cisal.it, Telefono: (+39) 0322 918111, P.Iva IT02422810032.