Cisal
TEL. (+39) 0322 918111
MAIL. cisal@cisal.it

Bath drain COMPONENTS_ZA005700



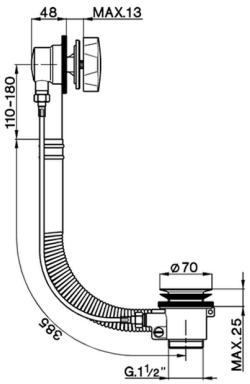

MODEL **ZA005700**

Bath drain

AVAILABLE FINISHINGS

	21	21 Chrome
	26	26 Old Copper
	27	27 Old Bronze
	2A	2A Satin Brushed Nickel
	40	40 Matt Black

CHARACTERISTICS

© 2021 Cisal. Via Pietro Durio 160 - 28010 - Alzo (NO) - Italia
Mail: cisal@cisal.it, Telefono: (+39) 0322 918111, P.Iva IT02422810032.

Bath drain COMPONENTS_ZA005700

cisal

ZA 00570

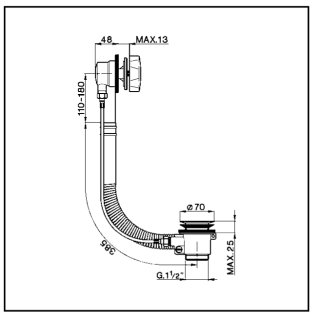

- **Colonna scarico vasca**
- ***Bath drain***
- **Wannen-Ablaufgarnitur 1"1/2**
- ***Vidage de baignoire***

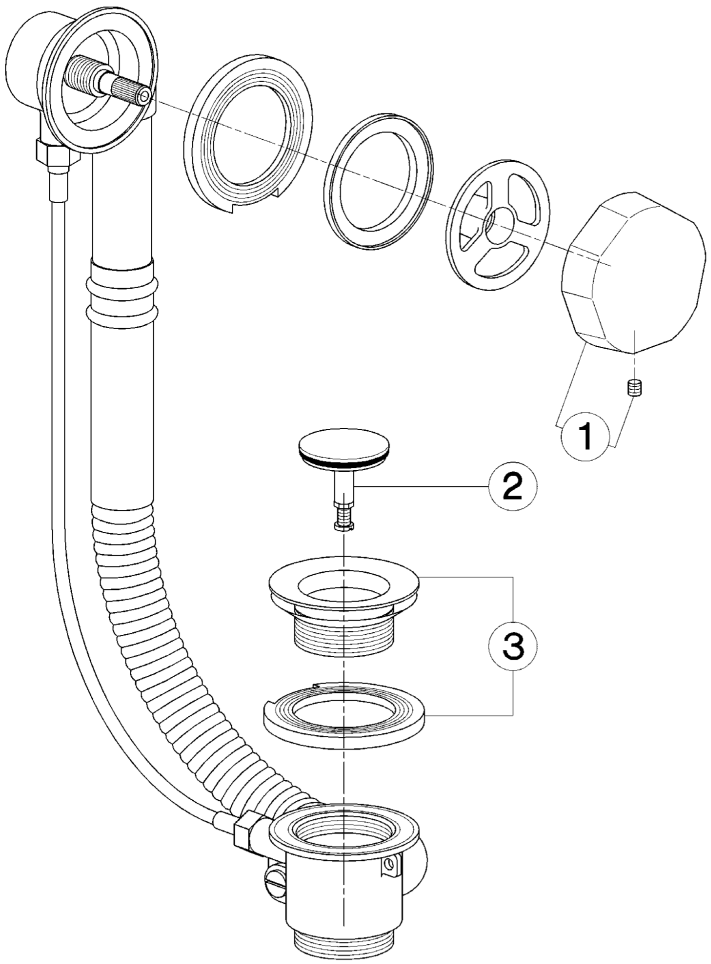

NR.	DESCRIZIONE *DESCRIPTION* BESCHREIBUNG *DÉSCRIPTION*	N. CODICE *CODE NO.* WERKSNR. *NR. CODE*
1	Maniglia colonna scarico vasca *Handle* Griff f/Ablaufgarnitur *Croisillon*	ZZ 92790 0
2	Tappo completo colonna scarico vasca *Plug for bath drain* Stopfen f/Ablaufg. kpl *Bonde - vidage baignoire*	ZZ 92794 0
3	Piletta completa per colonna scarico vasca *Waste for bath drain* Ablauf f/Ablaufgarnitur *Crépine pour baignoire*	ZZ 92795 0

NR.	DESCRIZIONE *DESCRIPTION* BESCHREIBUNG *DÉSCRIPTION*	N. CODICE *CODE NO.* WERKSNR. *NR. CODE*

NR.	DESCRIZIONE *DESCRIPTION* BESCHREIBUNG *DÉSCRIPTION*	N. CODICE *CODE NO.* WERKSNR. *NR. CODE*

ZA.8

© 2021 Cisal. Via Pietro Durio 160 - 28010 - Alzo (NO) - Italia
Mail: cisal@cisal.it, Telefono: (+39) 0322 918111, P.Iva IT02422810032.