cisal

AR 00305

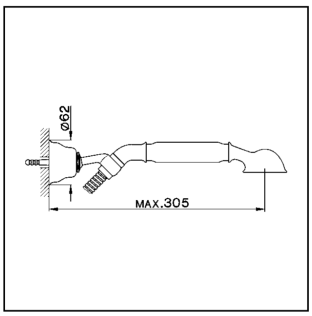

- **Supporto duplex esterno**
- ***Swivel wall-bracket***
- **Handbrause**
- ***Support douchette***

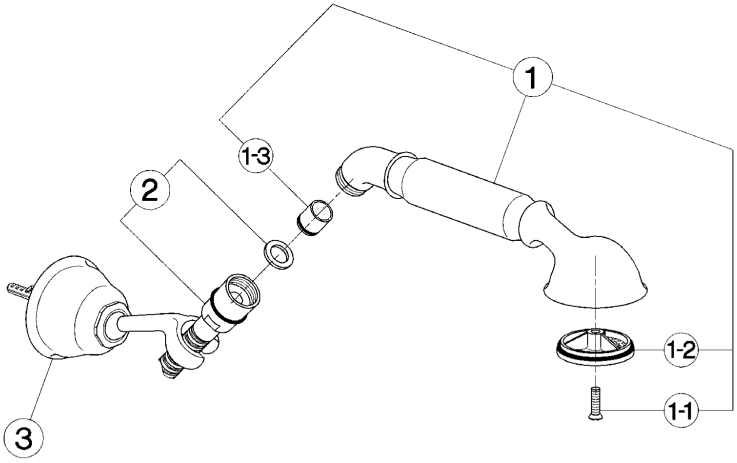

bar	PORTATA * *FLOW RATE* DURCHFLUSS *DÉBIT* l/min.
0.5	7.5
1	11.5
2	18.5
3	24
4	29
5	33

* senza resistenza silenziosa (uscita libera)
without hydraulic resistance
ohne Widerstand
sans résistance hydraulique

NR.	DESCRIZIONE *DESCRIPTION* BESCHREIBUNG *DÉSCRIPTION*	N. CODICE *CODE NO.* WERKSNR. *NR. CODE*
1	Doccia per gruppo vasca "AR" *Handshower "AR"* Handbrause-WB-"AR" *Douchette "AR"*	ZZ 90078 0
1-1	Vite di fissaggio diffusore per doccia in ottone *Fixing screw for spray-kit handshower* Befestigungsschraube f.Einsatz f.Br. in Messing *Vis fixation diffuseur pour douchette en laiton*	ZZ 92640 0
1-1	Vite di fissaggio diffusore per doccia in ABS *Fixing screw for spray-kit ABS handshower* Befestigungsschraube f. Einsatz f.Brause in ABS *Vis de fixation diffuseur pour douchette en ABS*	ZZ 93401 0
1-2	Diffusore doccia "AR" *Spray-kit handshower "AR"* Einsatz f/Brause "AR" *Diffuseur douchette "AR"*	ZZ 90544 0
1-3	Valvola anti-ritorno Ø15 per doccia *Back-flow valve Ø15* Durchflussverhinderer Ø15 *Clapet anti-retour Ø15*	ZZ 92956 0
2	Flessibile 150 cm Ø14 1/2"x1/2" DA conico *Flex 150 cm Ø14 1/2"x1/2" conic* Brauseschlauch 150 cm Ø14 1/2"x1/2" *Flex 150 cm Ø14 1/2"x1/2"*	ZA 00901 0

NR.	DESCRIZIONE *DESCRIPTION* BESCHREIBUNG *DÉSCRIPTION*	N. CODICE *CODE NO.* WERKSNR. *NR. CODE*
3	Supporto duplex esterno "AR" *Hook handshower "AR"* Wandhalter f/ "AR" *Support mural "AR"*	ZZ 90082 0

NR.	DESCRIZIONE *DESCRIPTION* BESCHREIBUNG *DÉSCRIPTION*	N. CODICE *CODE NO.* WERKSNR. *NR. CODE*

AR.23

© 2021 Cisal. Via Pietro Durio 160 - 28010 - Alzo (NO) - Italia
Mail: cisal@cisal.it, Telefono: (+39) 0322 918111, P.Iva IT02422810032.