Cisal
TEL. (+39) 0322 918111
MAIL. cisal@cisal.it

Bidet mixer ARCANA AMERICA_AA000550

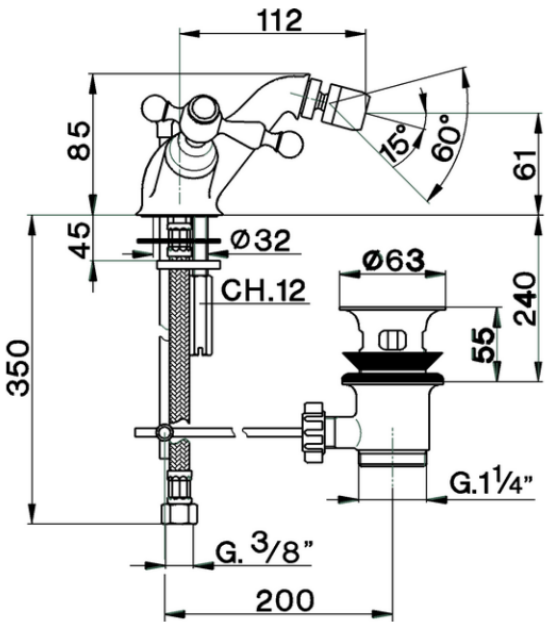

AA000550

https://en.cisal.it/bidet-mixer-arcana-america-aa000550

2026-05-01

© 2021 Cisal. Via Pietro Durio 160 - 28010 - Alzo (NO) - Italia
Mail: cisal@cisal.it, Telefono: (+39) 0322 918111, P.Iva IT02422810032.