Cisal
TEL. (+39) 0322 918111
MAIL. cisal@cisal.it

# Deck-mounted 4-hole bath mixer BARCELONA_BA000290

cisal

## BA 00029

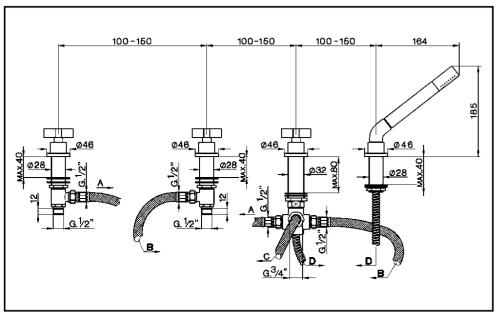


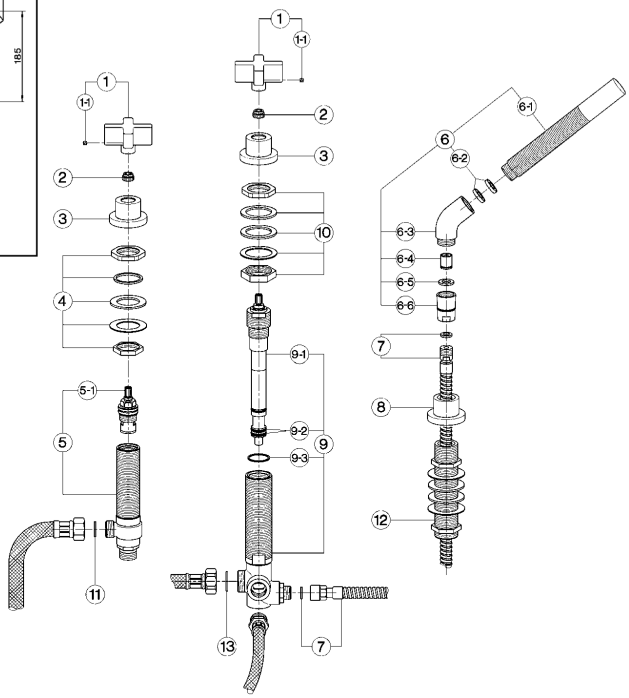


- **Batteria bordo vasca a 4 fori**
- ***Deck-mounted 4-hole bath mixer***
- **4 Loch - Badebatterie**
- ***Mélangeur B/D 4-trous sur gorge***

| bar | PORTATA * *FLOW RATE* DURCHFLUSS *DÉBIT* l/min. |
|---|---|
| 0.5 | 14 |
| 1 | 20 |
| 2 | 29 |
| 3 | 35.5 |
| 4 | 41 |
| 5 | 46.5 |

* senza resistenza silenziosa (uscita libera)
*without hydraulic resistance*
ohne Widerstand
*sans résistance hydraulique*

| NR. | DESCRIZIONE *DESCRIPTION* BESCHREIBUNG *DÉSCRIPTION* | N. CODICE *CODE NO.* WERKSNR. *NR. CODE* |
|---|---|---|
| 1 | Maniglia "BA" per monofori<br>*Handle "BA" for single hole mixer*<br>Griff "BA" f/Einloch-Batterien<br>*Croisillon "BA" pour mélangeur monotrou* | ZZ 93289 0 |
| 1-1 | Grano punta piana inox M.4x4<br>*Screw-stainless steel M.4x4*<br>Madenschraube M.4x4<br>*Vis speciale inox M.4x4* | ZZ 93328 0 |
| 2 | Riduzione brocciata completa<br>*Complete broached reduction piece*<br>Verkuerzung Raeumwerkzeug komplett<br>*Reduction avec brochage complète* | ZZ 93330 0 |
| 3 | Cappuccio per batteria lavabo<br>*Escutcheon for basin mixer*<br>Abdeckkappe - WT<br>*Rosace lavabo* | ZZ 93333 0 |
| 4 | Set installazione batteria lavabo<br>*Installation set basin mixer*<br>Befestigungsset<br>*Set installation* | ZZ 93348 0 |
| 5 | Piantana vitone DX<br>*Tail piece-basin mixer right*<br>Unterteil WT m/Oberteil rechts<br>*Corp lat. lav. tête droite* | ZZ 92888 0 |
| 5-1 | Vitone ceramico 1/2" DX 90°<br>*Ceramic headvalve 1/2" right 90°*<br>Keramikoberteil 1/2" - rechts - 90°<br>*Tête céram. 1/2" droite 90°* | ZZ 92907 0 |
| 6 | Doccia minimale per batteria vasca<br>*Handshower minimal for bath mixer*<br>Handbrause minimal f/Badebatterie<br>*Douchette minimal sur gorge* | ZZ 93368 0 |
| 6-1 | Doccia minimale<br>*Minimal handshower*<br>Handbrause minimal<br>*Douchette minimal* | DS 01409 0 |

| NR. | DESCRIZIONE *DESCRIPTION* BESCHREIBUNG *DÉSCRIPTION* | N. CODICE *CODE NO.* WERKSNR. *NR. CODE* |
|---|---|---|
| 6-2 | Guarnizione NBR 75 SH. 19,1x10x3,5<br>*Gasket NBR 75 SH. 19,1x10x3,5*<br>Dichtung NBR 75 SH. 19,1x10x3,5<br>*Joint NBR 75 SH. 19,1x10x3,5* | ZZ 92715 0 |
| 6-3 | Curvetta doccia batteria vasca<br>*Connection for handshower*<br>Brausewinkel f/WB<br>*Raccord douche s/gorge* | ZZ 92601 0 |
| 6-4 | Valvola anti-ritorno Ø15 per doccia<br>*Back-flow valve Ø15*<br>Durchflussverhinderer Ø15<br>*Clapet anti-retour Ø15* | ZZ 92956 0 |
| 6-5 | Guarnizione fibra 18,5x11x2<br>*Gasket rubber 18,5x11x2*<br>Fiberdichtung 18,5x11x2<br>*Joint en fibre 18,5x11x2* | ZZ 92714 0 |
| 6-6 | Raccordo conico doccia batteria vasca<br>*Connection for shower*<br>Anschluss<br>*Raccord douche s/gorge* | ZZ 92680 0 |
| 7 | Flessibile 175 cm Ø14 3/8" x M.15x1<br>*Flex 175 cm Ø14 3/8" M.15x1*<br>Brauseschlauch 175 cm Ø14 3/8" x M.15x1<br>*Flex 175 cm Ø14 3/8" x M.15x1* | ZZ 92757 0 |
| 8 | Cappuccio supporto doccia batteria vasca<br>*Escutcheon shower*<br>Abdeckkappe<br>*Rosace douche* | ZZ 93367 0 |
| 9 | Gruppo deviazione batteria bordo vasca "BA"<br>*Diverter for bath mixer "BA"*<br>Umsteller f/Wannenbatterie "BA"<br>*Inverseur - B/D "BA"* | ZZ 93369 0 |
| 9-1 | Vitone deviazione batteria vasca "BA"<br>*Diverting valve for "BA" mixer*<br>Umstelloberteil "BA"<br>*Tête pour inverseur "BA"* | ZZ 93370 0 |

| NR. | DESCRIZIONE *DESCRIPTION* BESCHREIBUNG *DÉSCRIPTION* | N. CODICE *CODE NO.* WERKSNR. *NR. CODE* |
|---|---|---|
| 9-2 | O.R. 11 NBR 75 SH.<br>*O.R. 11 NBR 75 SH.*<br>O.R. 11 NBR 75 SH.<br>*O.R. 11 NBR 75 SH.* | ZZ 92690 0 |
| 9-3 | Guarnizione fibra 27x24x1<br>*Gasket rubber 27x24x1*<br>Fiberdichtung 27x24x1<br>*Joint en fibre rouge 27x24x1* | ZZ 92687 0 |
| 10 | Set installazione deviatore batteria vasca<br>*Installation set*<br>Befestigungssatz f/Umsteller Wannenrandmtg<br>*Set installation inverseur B/D* | ZZ 93444 0 |
| 11 | Guarnizione fibra 18,5x11x2<br>*Gasket rubber 18,5x11x2*<br>Fiberdichtung 18,5x11x2<br>*Joint en fibre 18,5x11x2* | ZZ 92714 0 |
| 12 | Supporto doccia batteria bordo vasca "BA"<br>*Deck-mounted handshower support "BA"*<br>Brausehalter "BA"<br>*Support douche "BA"* | ZZ 93402 0 |
| 13 | Guarnizione NBR 90 SH. 24x16x2,7<br>*Gasket NBR 90 SH. 24x16x2,7*<br>Dichtung NBR 90 SH. 24x16x2,7<br>*Joint NBR 90 SH. 24x16x2,7* | ZZ 92689 0 |

BA.6



© 2021 Cisal. Via Pietro Durio 160 - 28010 - Alzo (NO) - Italia
Mail: cisal@cisal.it, Telefono: (+39) 0322 918111, P.Iva IT02422810032.